□ 散水車 □

10t散水車

散水車バリエーション

	給水・散水ポンプ種別	前方散水方式	後方散水方式	
		圧力散水	圧力散水	重力散水
2t散水車	PTO駆動ポンプ方式	なし	×	○
	ガソリンエンジンポンプ方式		×	○
4t散水車	PTO駆動ポンプ方式	○	×	○
	ガソリンエンジンポンプ方式		×	○
			○	○
	ディーゼルエンジンポンプ方式		×	○
			○	○
10t散水車	PTO駆動ポンプ方式	○	×	○

※ エンジンポンプ方式の 4t散水車には、片側散水可能車もありま す。

4t散水車外観図(ガソリンエンジンポンプ方式−後方重力散水方式)

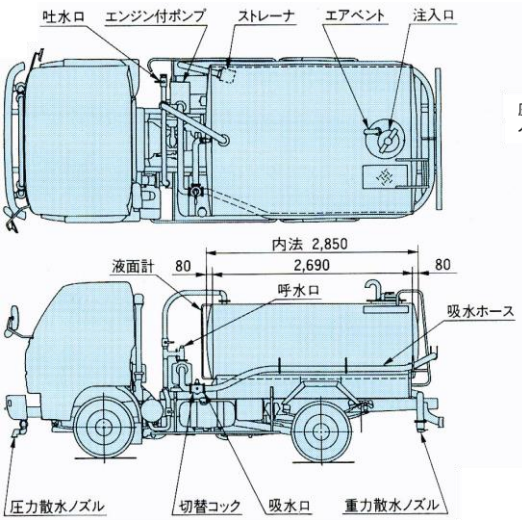

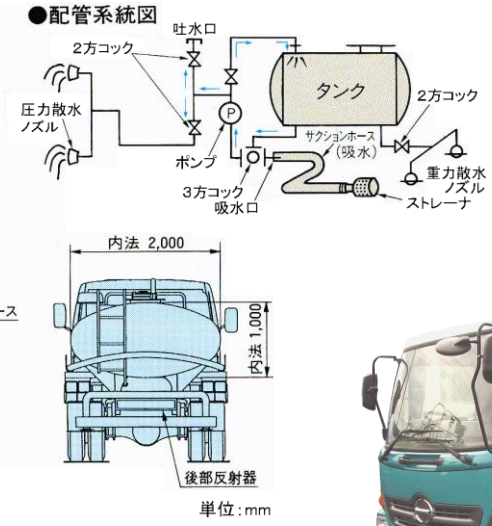

注意事項 冬季のポンプの凍結にご注意下さい！
作業終了後は必ず水抜きをお願いします。