# 整地・積込・運搬・クレーン

## □ ブルドーザー □

| メーカー | | | コマツ | CAT | CAT | コマツ | CAT | コマツ |
|---|---|---|---|---|---|---|---|---|
| 型式 | | | D21P-8E0 | D3GLGP-E2 | D3K LGP | D31PX-22 | D5K LGP | D65PX-16 |
| 履帯型式 | | | 湿地 鉄〔ゴム〕 | 湿地 鉄 | 湿地 鉄 | 湿地 鉄 | 湿地 鉄 | 湿地 鉄 |
| 呼称 | | | 4t級 | 6t級 | 6t級 | 6t級 | 10t級 | 19t級 |
| 接地圧 | | kPa(kgf/cm2) | 24.6(0.25)〔24.7(0.25)〕 | 29.0(0.30) | 31(0.32) | 30.4(0.31) | 28(0.29) | 43(0.44) |
| 最高速度 前進/後進 | | km/h | 4.4/5.6〔4.8/6.1〕 | 9.0 / 9.7 | 9.0 / 10.0 | 8.5 / 8.5 | 9.0 / 10.0 | 11.2 / 13.4 |
| ブレード | 幅/高さ | mm | 2560/590 | 3105/730 | 3150/860 | 2875/790 | 3220/1010 | 4010 / 1235 |
| | 最大上昇/下降 | mm | 850/325 | 695/525 | 730/575 | 930/315 | 765/570 | 1165 / 700 |
| | チルト量 | mm | 280 | 455 | 440 | 390 | 450 | 520 |
| | アングル角度 | 度 | 25 | 25 | 24 | 25 | 23 | 25 |
| エンジン型式 | | | EDM-4D94LE-2 | CAT3046T | KDP-C4.4 | SAA4D95LE-5-A | KDP-C4.4 | SAA6D114E-3 |
| 定格出力/回転数 | | kW(PS)/min$^{-1}$ | 32.4(44)/2450 | 55(75)/2200 | 55(75)/1900 | 58(79)/2200 | 72(97)/1900 | 153(208)/1950 |
| 燃料タンク容量 | | L | 60 | 165 | 195 | 195 | 195 | 415 |
| 履帯幅 | | mm | 510 | 635 | 635 | 600 | 770 | 760 |
| 最低地上高 | | mm | 355〔330〕 | 360 | 310 | 385 | 310 | 410 |
| 寸法 | 全長(ブレードまで) | mm | 3350 | 4020 | 4255 | 4140 | 4295 | 5790 |
| | 全幅(本体/ブレード) | mm | 2000/2560 | 2310/3105 | 2360/3150 | 2250/2875 | 2630/3220 | 2290/4010 |
| | 全高(キャノピ上端まで) | mm | 2475〔2450〕 | 2795 | 2790 | 2800 | 2790 | 3155 |
| 運転整備重量 | | kg | 4320〔4360〕 | 7750 | 8550 | 8140 | 10300 | 21780 |

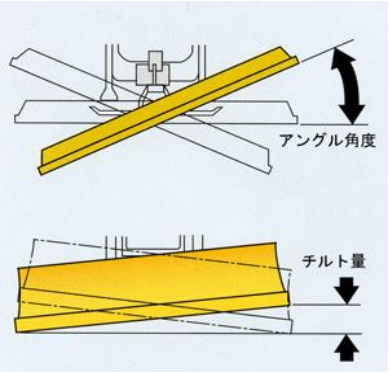


## □ モーターグレーダ □
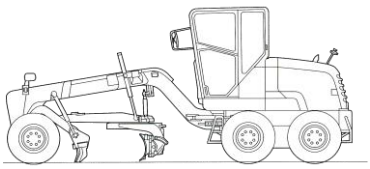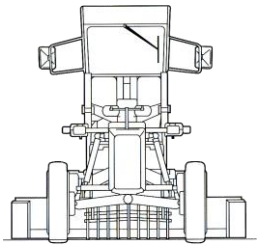
| メーカー | | | コマツ | コマツ |
|---|---|---|---|---|
| 型式 | | | GD405A-3E0 | GD655-3 |
| 呼称 | | | 3.1m級 | 3.7m級 |
| 前輪荷重 | | kN(kgf) | 28.9(2950) | 44.2(4510) |
| 後輪荷重 | | kN(kgf) | 67.2(6850) | 105.7(10775) |
| 最小旋回半径 | | m | 5.7 | 7.1 |
| 最高速度 前進/後進 | | km/h | 48/25.3 | 47/37 |
| エンジン型式 | | | S6D102E-1-A | SAA6D114E-2 |
| 定格出力/回転数 | | kW(PS)/min$^{-1}$ | 92(125)/2500 | 123(167)/1900 |
| ブレード | 長さ×高さ | mm | 3100×530 | 3710×545 |
| | 最大地上高 | mm | 360 | 480 |
| | 最大地下深さ | mm | 440 | 615 |
| スカリファイヤ | | 本 | 9 | 11 |
| 燃料タンク容量 | | L | 210 | 340 |
| 寸法 | 全長 | mm | 6960 | 8595 |
| | 全幅 | mm | 2115 | 2460 |
| | 全高 | mm | 3165 | 3370 |
| 運転整備重量 | | kg | 9820 | 15290 |