無人化施工・情報化施工機器

■ 情報化施工機器

土木設計データをもとに、自動追尾トータルステーション・GNSS受信機・レーザ等のセンサからの情報を利用して、重機の自動制御や誘導が可能です。高さに関するコントロールに威力を発揮します。さまざまな工事に幅広く対応し、ブレードを自動制御するコントロールシステムや計画高に誘導するガイダンスシステムとして活躍します。

□ ブルドーザ用マシンコントロールシステム □

構成例

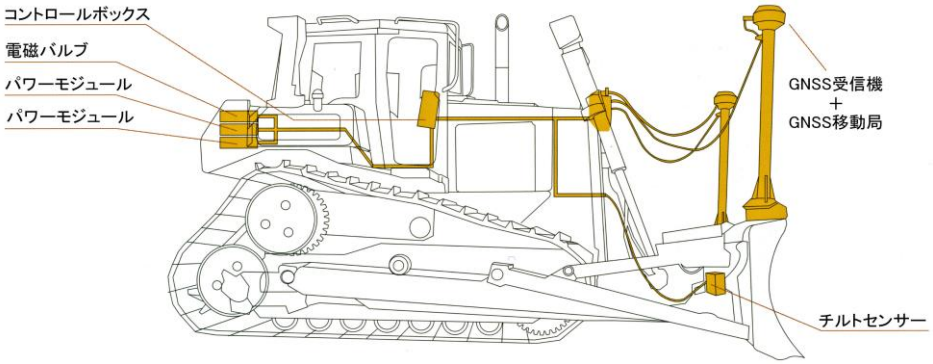

□ モーターグレーダー用マシンコントロールシステム □

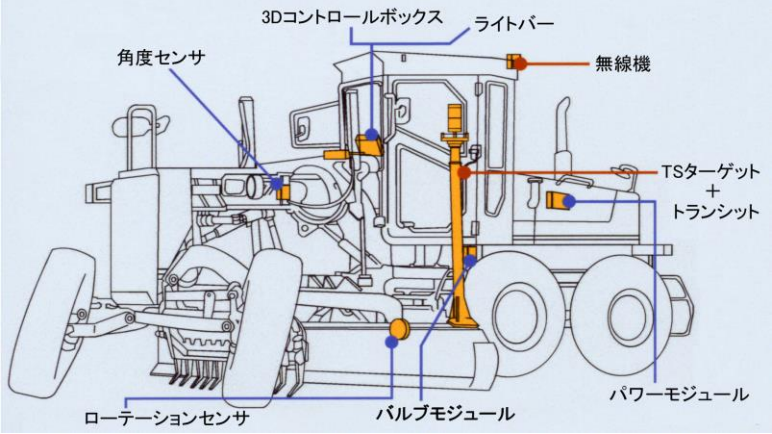

□ 振動ローラ用マシンコントロールシステム □

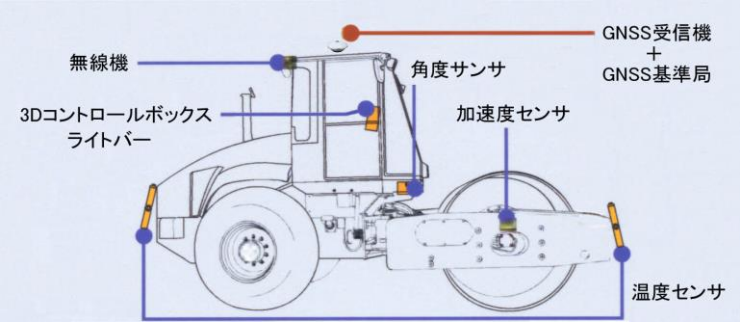

□ 油圧ショベル用マシンガイダンスシステム □
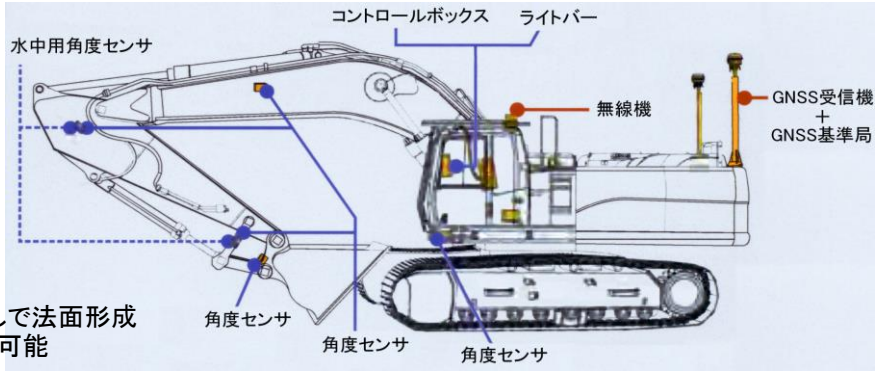
丁張りなしで法面形成や掘削が可能