掘削機・掘削付属アタッチメント

□ 分解型パワーショベル □

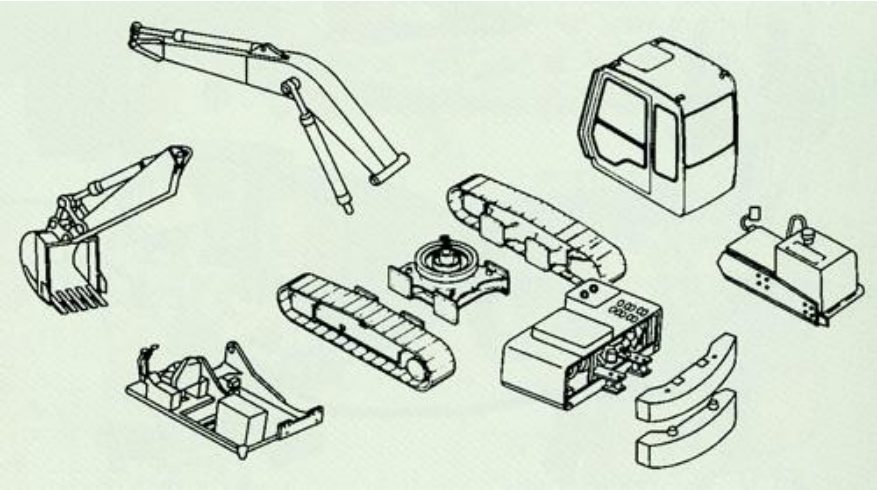

用途　分解し、索道やヘリコプターを利用しての搬入が可能なので、道幅の狭い現場や山岳地の現場での作業に。

各機種とも分解パターンにより、最大重量が変化しますので、最大吊り上げ加重に対応した分解を行えます。

メーカー	型式	機種名
住友	SH120LPC-2	0.25m3テレスコクラム掘削機
住友	SH120-3	0.45m3掘削機
日立	ZX200-E	0.7m3掘削機

※ 他各種標準機の分解・組み立てについても別途対応致します。

□ アタッチドリル □

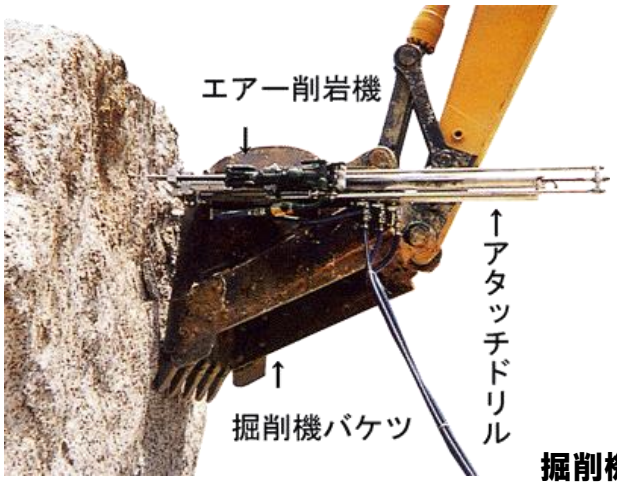

用途

土木建設工事、砕石等の小割作業。
パッカー、静破砕剤用の穿孔、ガートレール穴の穿孔
坑内の穿孔、アンカー作業、水中作業（河床、ケーソン工事）。
法面工事、転石の小割工事、石材の大割、小割作業。
宅地造成等に伴う地山破砕作業。

メーカー		平戸	平戸
型式		UDR-16（1.8mﾛｯﾄﾞ）	UDRW（1.8mﾛｯﾄﾞ）
最大穿孔長	mm	1400	1500
全長（最短）	mm	2106	2500
重量	kg	120	130

※数値は搭載する削岩機・ﾌｨｰﾄﾞｾﾙ・使用ﾛｯﾄﾞにより変動します。

掘削機（バケツなど）に取り付けたアタッチドリル上をエアー削岩機がスライドして穿孔作業を行います。

□ ダム用油圧バイブレーター □
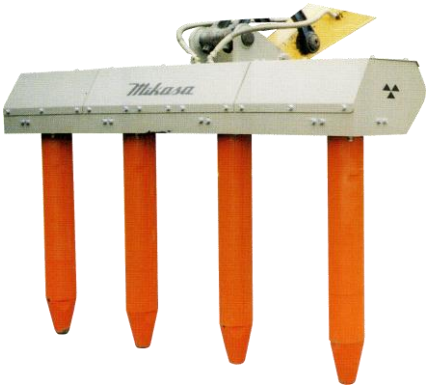
メーカー		エクセン	三笠
型式		HIB150H	HZ-150LA4
バイブレータ本数	本	1	4
適用油圧ショベル	m3	0.12	0.25
振動数	Hz（vpm）	116～134(7000～8000)	117～133(7000～8000)
遠心力	kN(kg)	13.6～17.8(1387～1815)	15.6～20.4(1590～2080)
常用圧力	MPa(kg/cm2)	15.7(160)	13.7(140)
作動油量	L/min	14～16	60
振動部 径×長さ	mm	150 × 581	150 × 1014
ベースマシン		ミニバックホー	PC78US-6N0